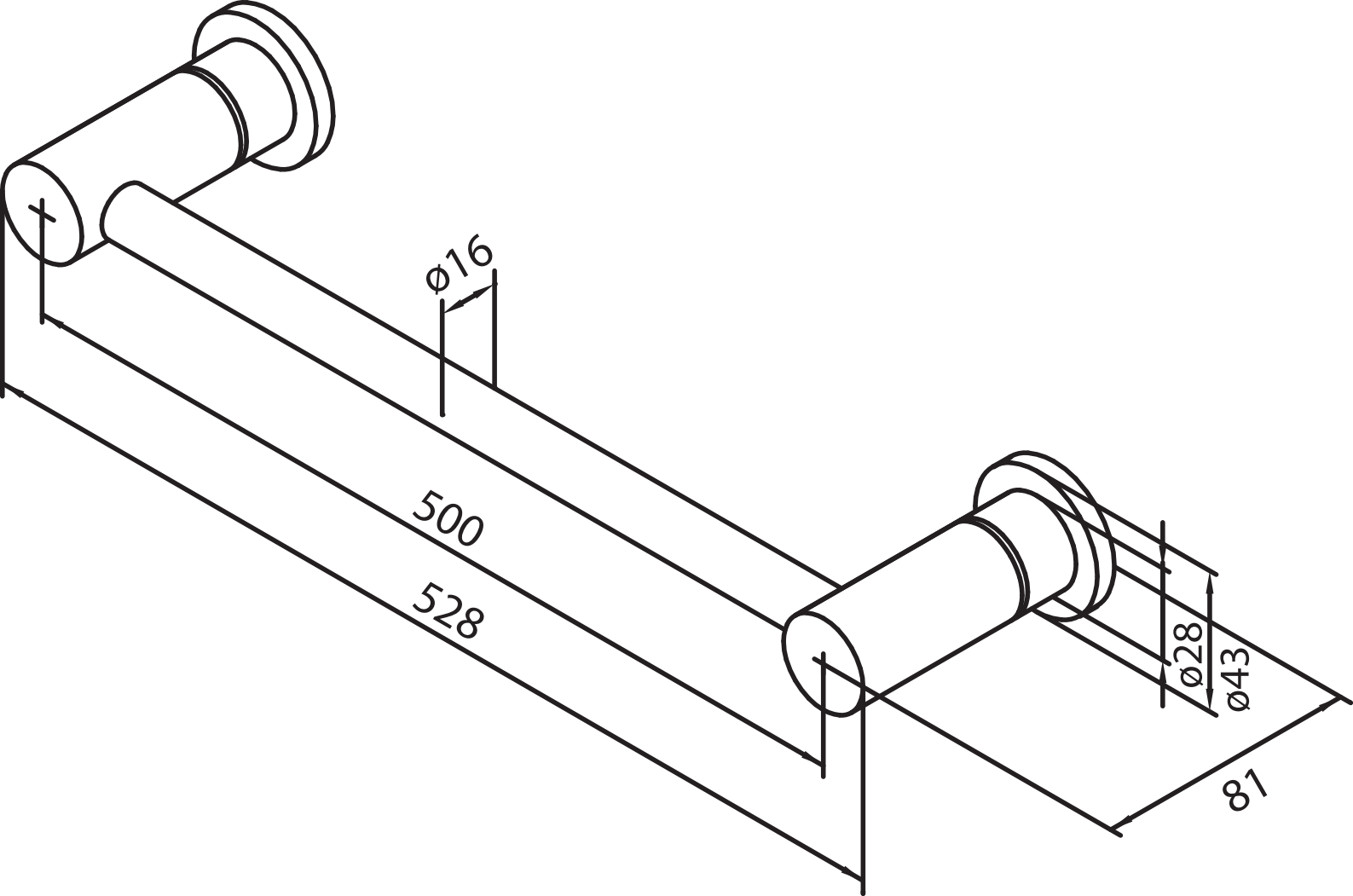
ø16
500
528
ø28
ø43
81