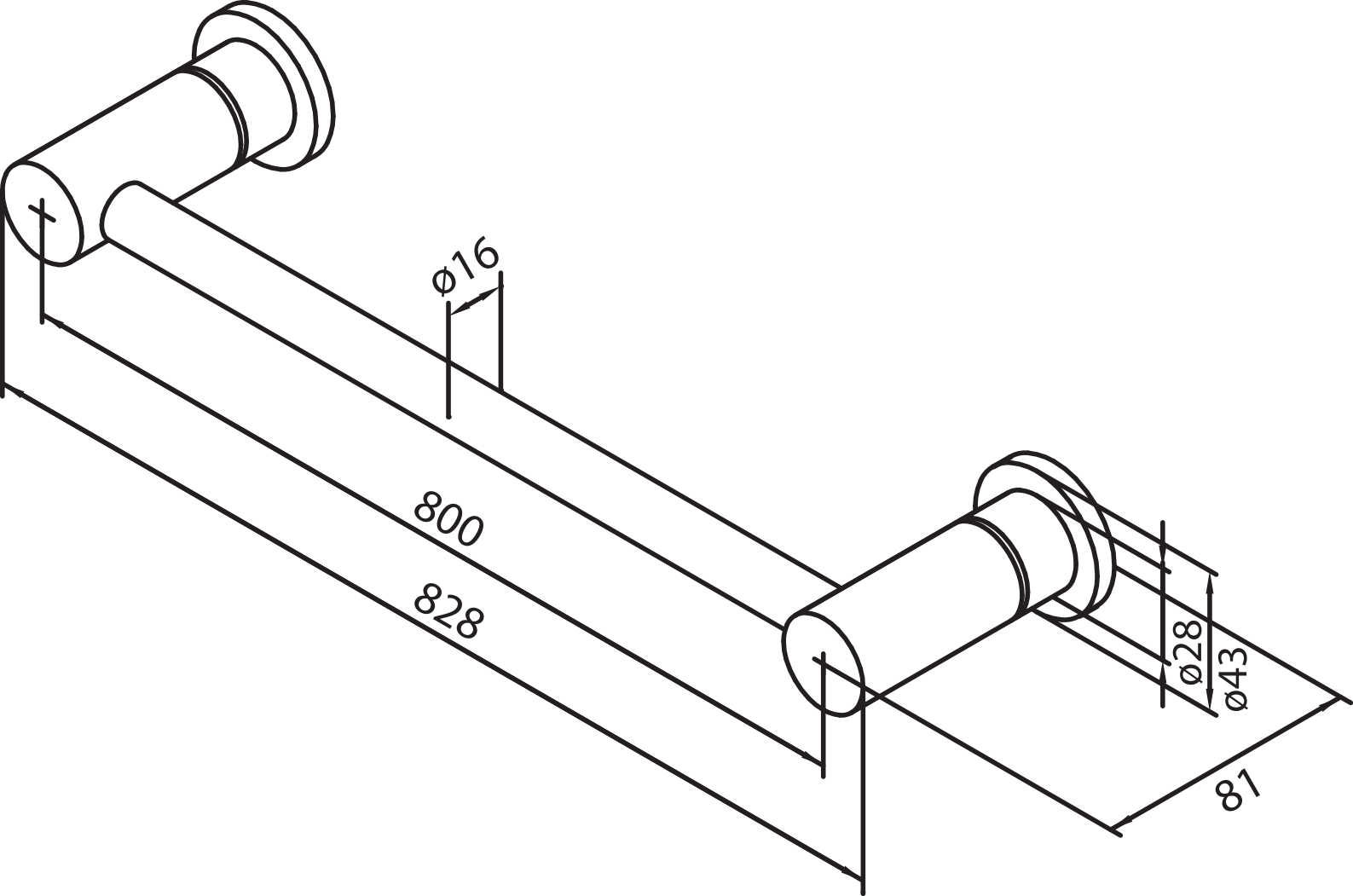
ø16
800
828
ø28
ø43
81