Brusesystemer

Akita

Artikel nr.:	4091000	**VVS Nr.:**	722194834
Overflade:	Krom	**EAN Nr.:**	5708516728061
Serie:	Brusesystemer		

Standard egenskaber:

Standard 150mm CC
Anti-skoldning
Inkl. rosetter og excentriske forskruninger
Med omskifter
Rub Clean
Inkl. 200 mm hovedbruser, håndbruser og slange
Inkl. glider og sæbeskål
1500 mm bruserslange i metal
Eco-Klik vandsparefunktion
Justerbar indstilling af højde
Hovedbruser max.12 l/m / Håndbruser max.9 l/m
490 mm fremspring

Unikke egenskaber

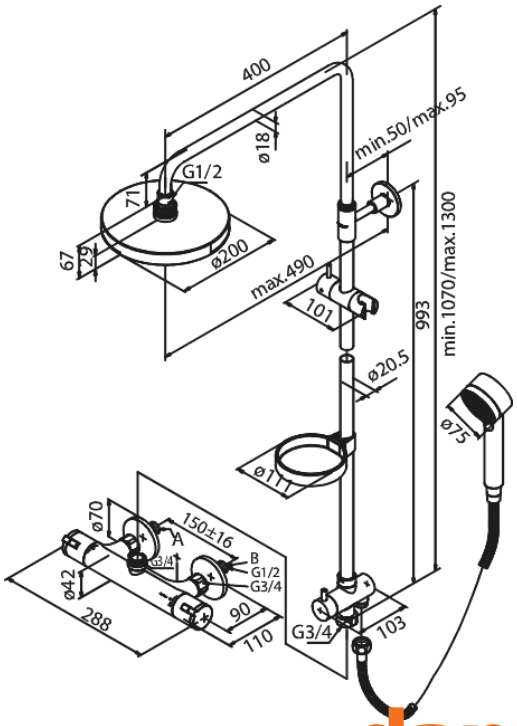

FM Mattsson Mora Group Danmark
Abildager 26 A, 2605 Brøndby
Østbirkvej 2, 5240 Odense NØ

Tlf.: 88 33 00 34 danmark@fmm-mora.com

For more information please visit www.damixa.dk

damixa