Brusesystemer

Dikara

Artikel nr.:	6091200	**VVS Nr.:**	722180804
Overflade:	Krom	**EAN Nr.:**	5708516801337
Serie:	Brusesystemer		

Standard egenskaber:

Standard 150mm CC
Anti-skoldning
Inkl. rosetter og excentriske forskruninger
Rub Clean
Inkl. 200 mm hovedbruser, håndbruser og slange
Integreret omskifter
1750 mm bruserslange i metal
Eco-Klik vandsparefunktion
Justerbar indstilling af højde
490 mm fremspring

Unikke egenskaber

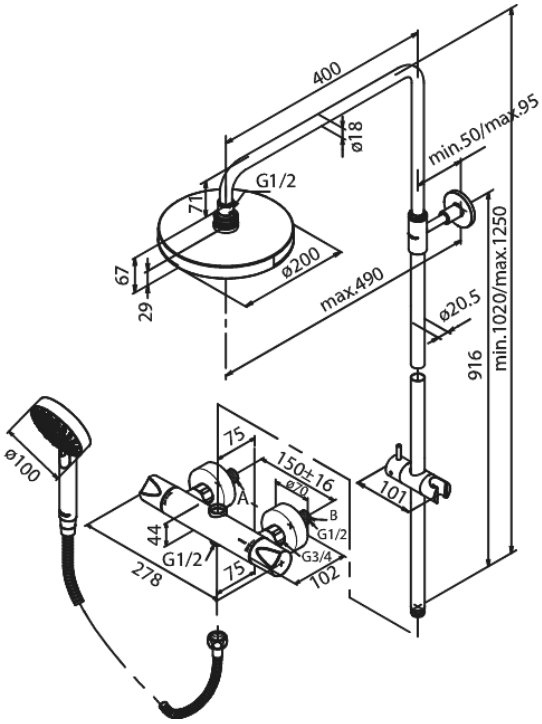

FM Mattsson Mora Group Danmark
Abildager 26 A, 2605 Brøndby
Østbirkvej 2, 5240 Odense NØ

Tlf.: 88 33 00 34 danmark@fmm-mora.com

For more information please visit www.damixa.dk

damixa