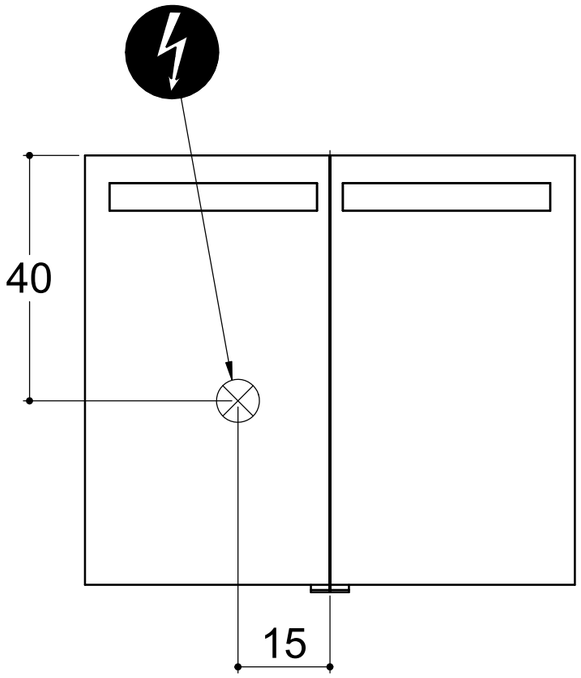
40
15

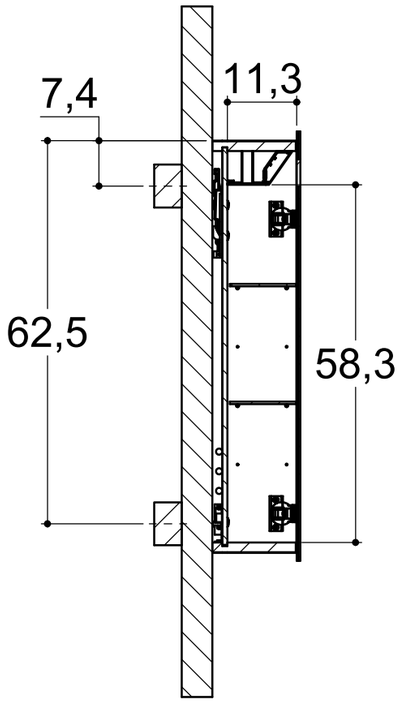
7,4
11,3
62,5
58,3

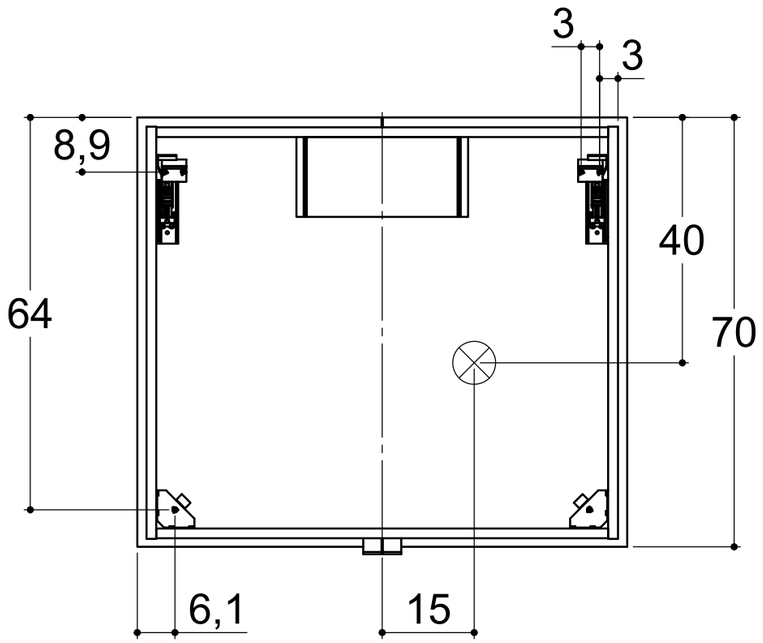
3
3
8,9
40
64
70
6,1
15